MX-kaukolämpökaivo

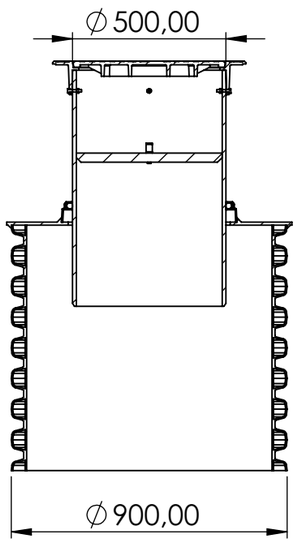

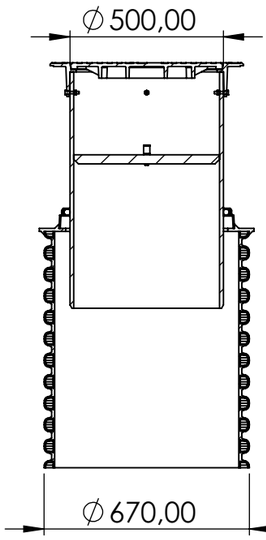

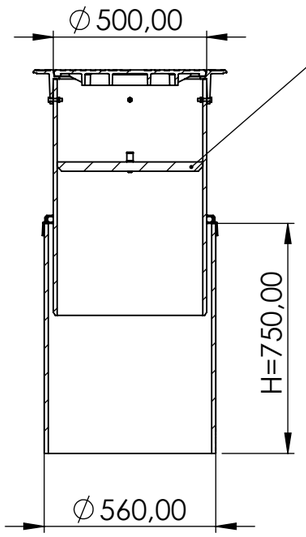

Eristevälikansi

Valurautainen umpikansi 40 tn
(kaukolämpö)



A

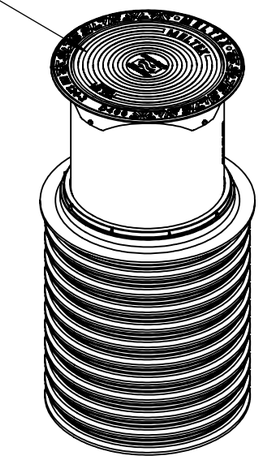

Kaivotyyppi	D1 (mm)	Kansisto	Tuotekoodi
MX-kaukolämpökaivo 560/500	560	500	124500
MX-kaukolämpökaivo 670/500	670	500	124505
MX-kaukolämpökaivo 900/500	900	500	124510

KAUKOLÄMPÖ
FJÄRRVÄRME

K.osa/Kylä / Kortteli/Tila / Tontti/Rnro		Rakennuksen tunnus	
Rakennustoimenpide		Piirrustuslaji: Tyyppikuva	Juoks.n:o
Rakennuskohteen nimi ja osoite		Piirrustuksen sisältö	Mittakaava: 1:20
MELTEX	Suun.		
	Piirt.: VK		
	Tark./Hyväks.		
	Pvm.: 23.11.2026	Yhteyshenkilö	Tiedoston nimi: MX-Kaukolämpökaivo